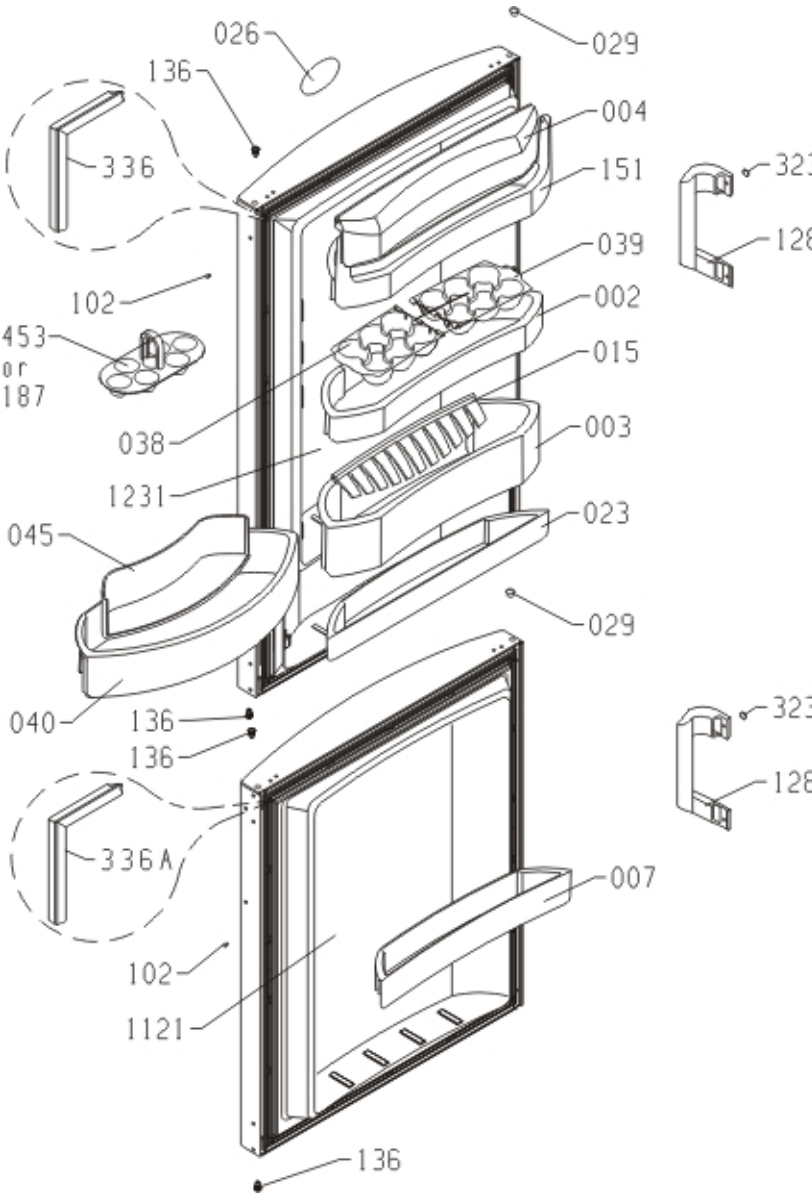
026
029
136
004
336
151
323
039
128
102
002
453
or
187
015
038
003
1231
023
045
029
040
136
136
323
128
336A
007
102
1121
136

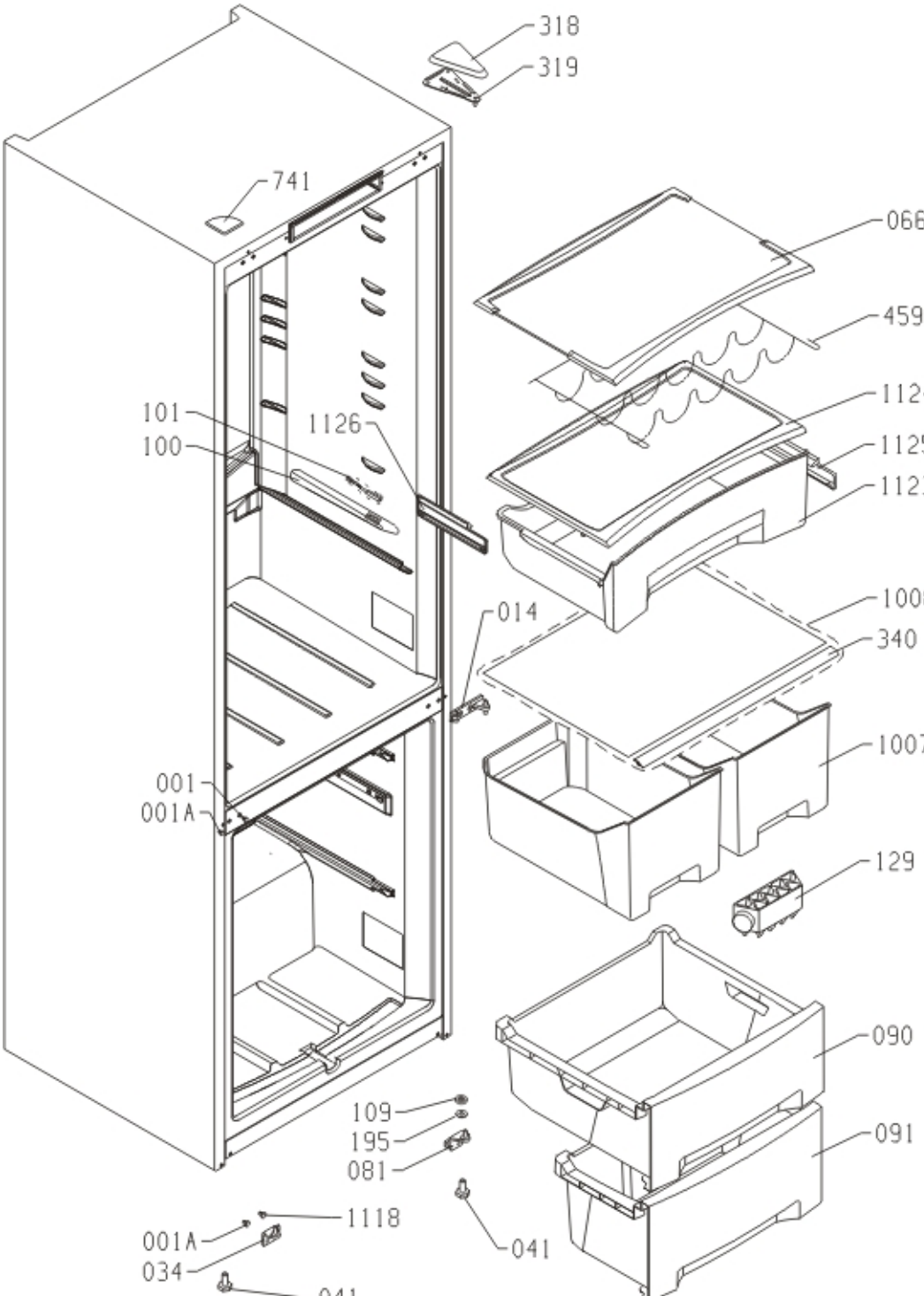
318
319
741
066
459
1124
1125
1123
101
100
1126
1008
340
014
1007
001
001A
129
090
091
109
195
081
1118
001A
034
041
041

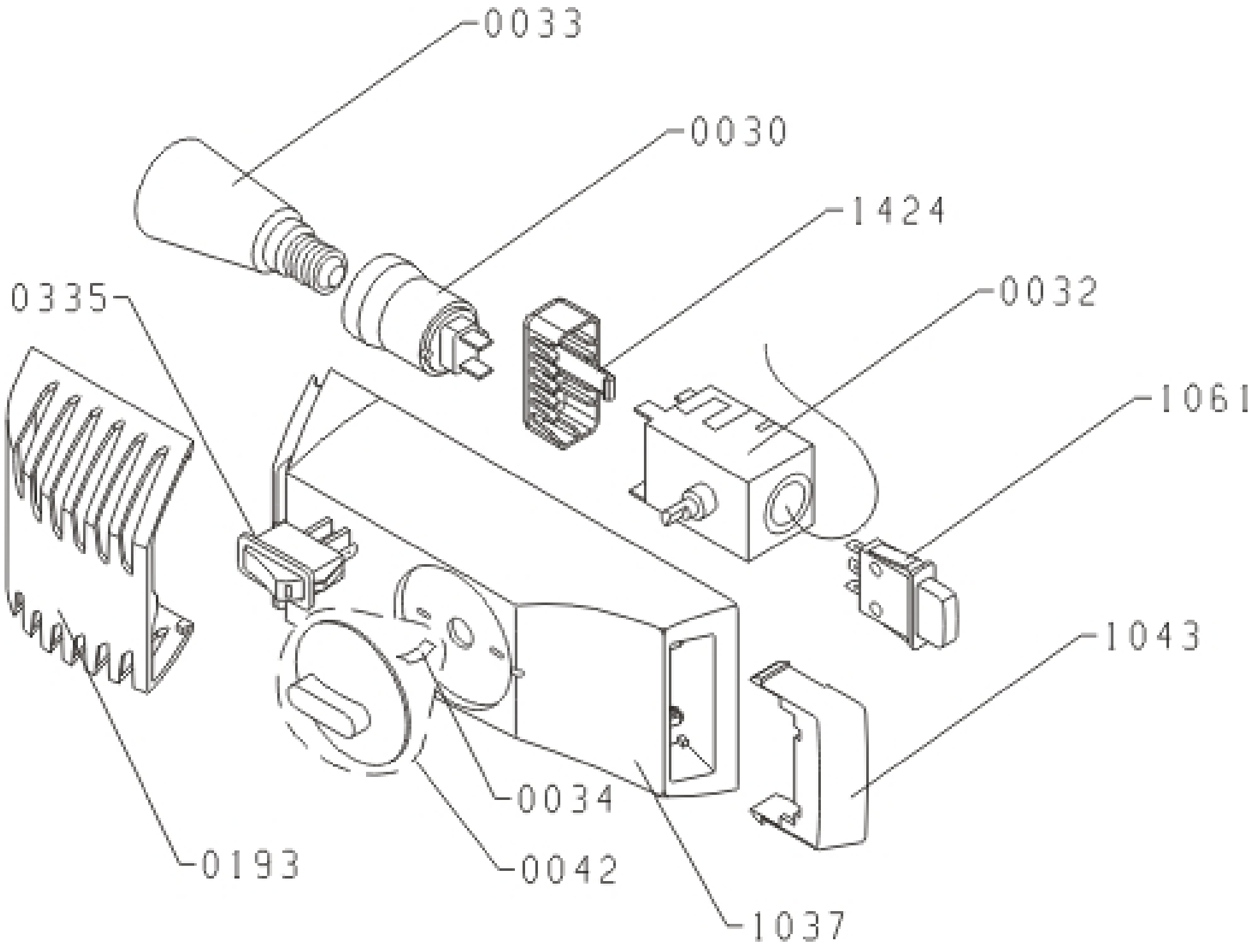
0033
0030
1424
0032
0335
1061
1043
0034
0193
0042
1037

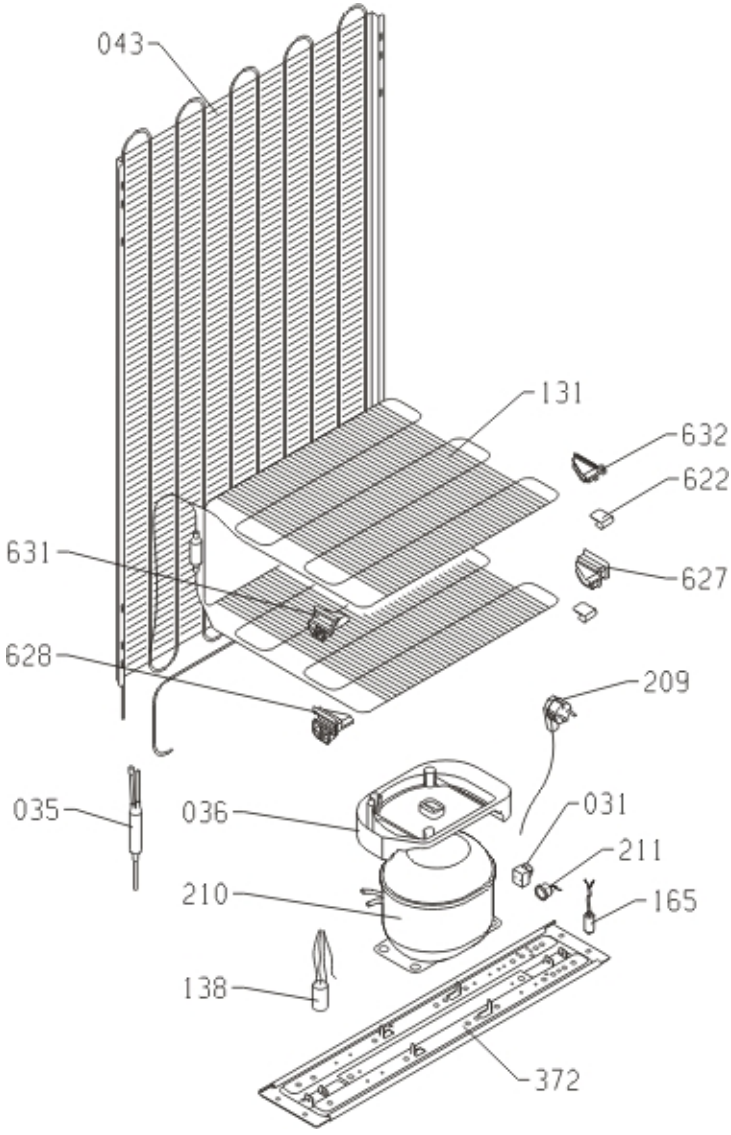
043
131
632
622
631
627
628
209
035
036
031
211
210
165
138
372